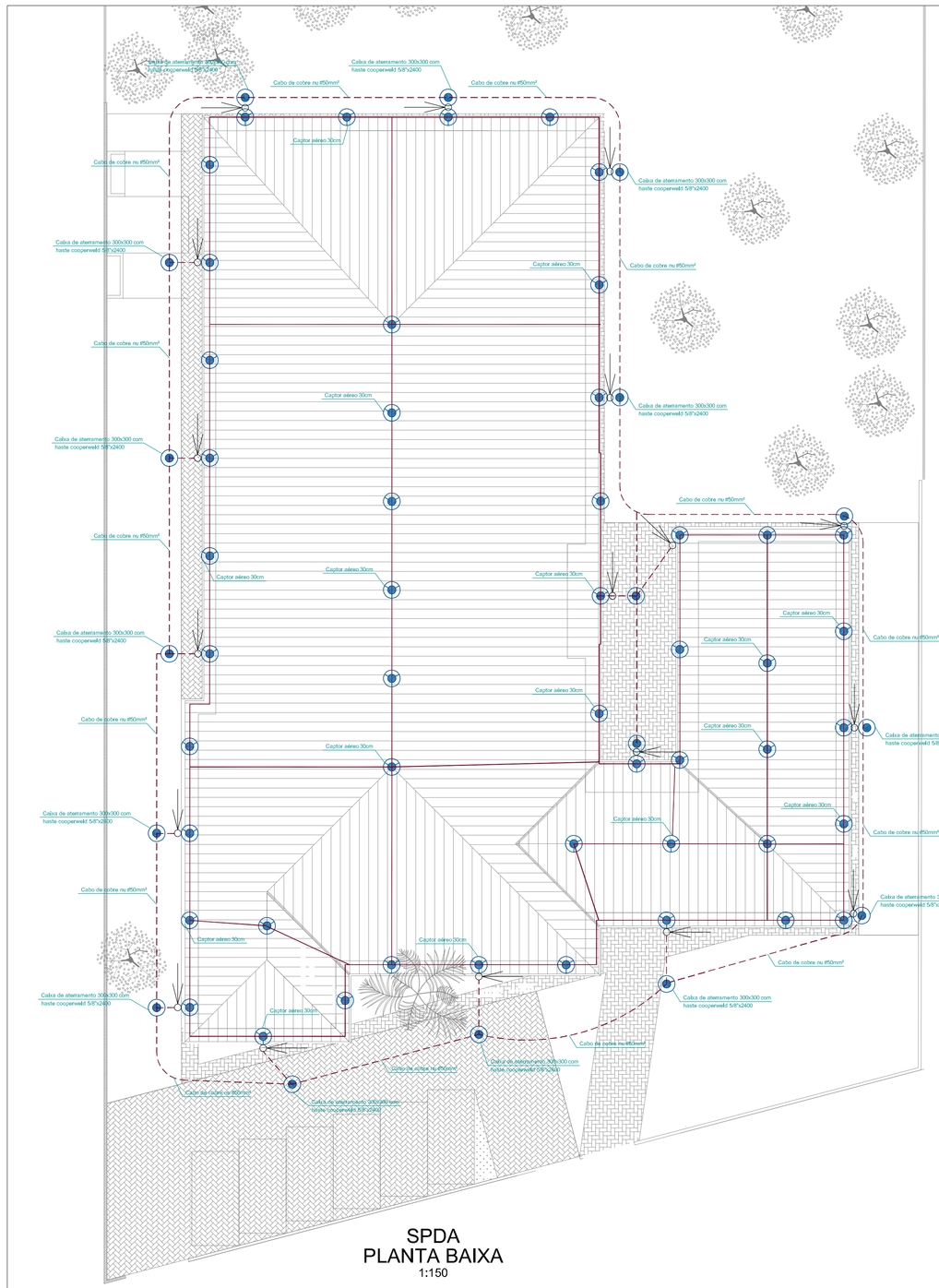

SPDA
PLANTA BAIXA
1:150

Legenda

- Caixa de inspeção - Cimento - Ø300m c/ haste 5/8" x 2,40m
- Descida em barra chata de alumínio 7/8" x 1/8" e conexão com condutores malha de aterramento
- Cabo de cobre nu 50mm² enterrado
- Barra chata de alumínio 7/8" x 1/8" instalado sobre o telhado
- Terminal Aéreo - 30 cm - Fixação Horizontal

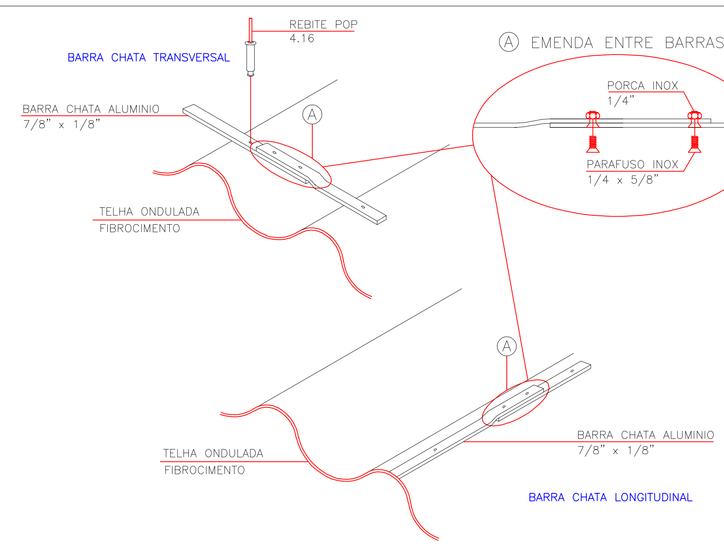

FIXAÇÃO DE BARRA CHATA DE ALUMÍNIO EM
EM TELHAS DE FIBROCIMENTO

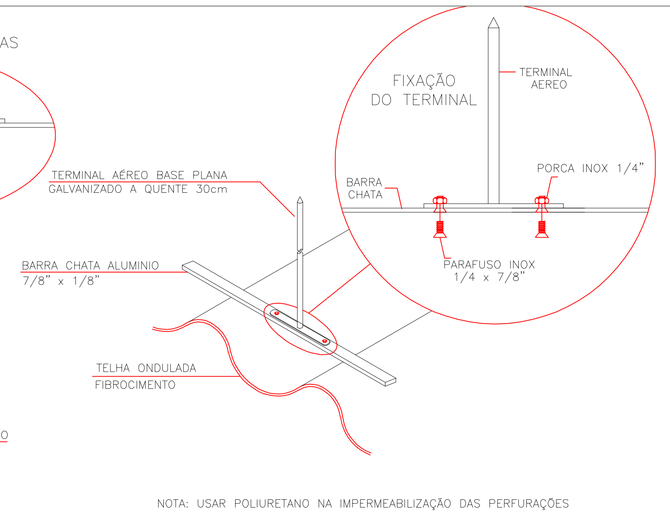

NOTA: USAR POLIURETANO NA IMPERMEABILIZAÇÃO DAS PERFURAÇÕES

TERMINAL AÉREO CAPTOR INSTALADO
EM TELHA ONDULADA DE FIBROCIMENTO

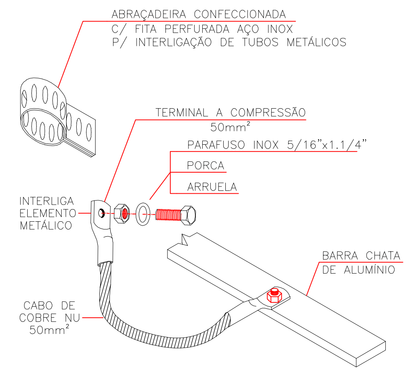

INTERLIGAÇÃO DE ELEMENTO METÁLICO NA
BARRA CHATA DE ALUMÍNIO

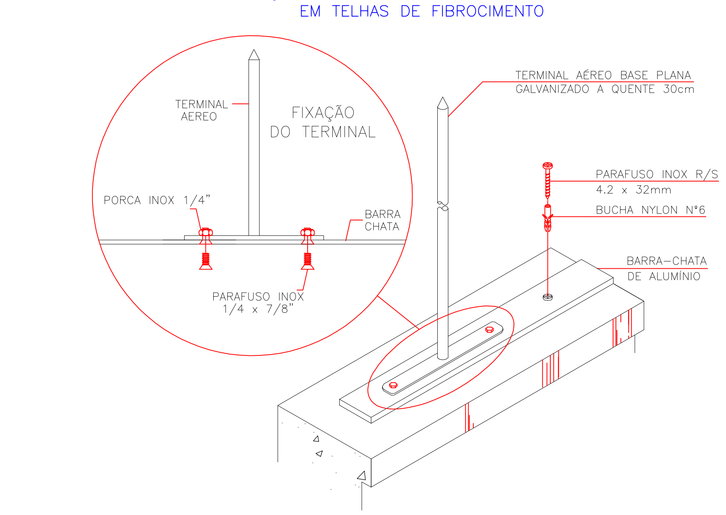

TERMINAL AÉREO CAPTOR FIXADO EM BARRA CHATA DE ALUMÍNIO

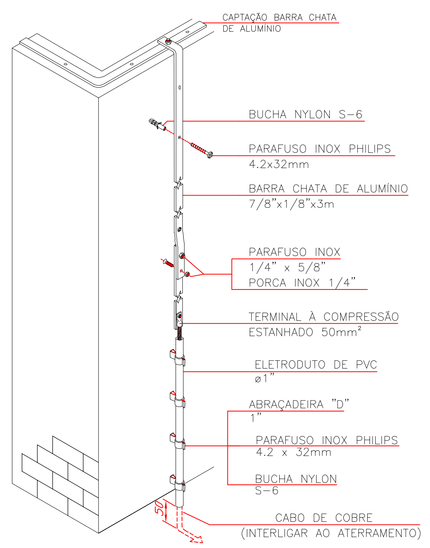

DESCIDA APARENTE COM BARRA CHATA DE ALUMÍNIO 7/8"x1/8"
INTERLIGANDO CAPTAÇÃO BARRA CHATA AO ATERRAMENTO

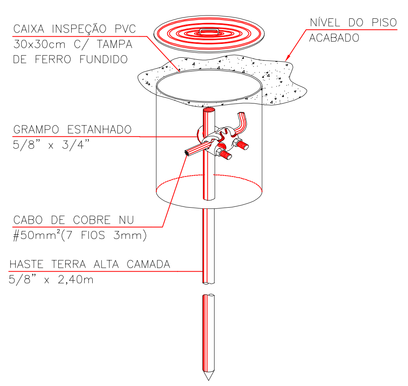

HASTE DE ATERRAMENTO 5/8" C/ CAIXA DE INSPEÇÃO ø30cm
E GRAMPO CABO / HASTE

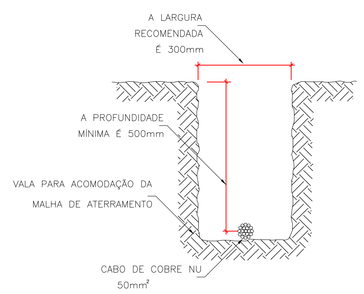

Vala da malha de aterramento

NOTAS GERAIS:

1 - Todas as malhas de aterramento deverão estar interligadas entre sí;

2 - Todas as partes metálicas não energizadas deverão ser aterradas;

3 - A resistência de aterramento deverá ser inferior a 25 ohms em qualquer época do ano;

4 - Equipamentos como, motores, antenas, escadas metálicas e etc, deverão ser aterrados através de ligação com a malha de aterramento;

5 - O sistema deverá ter uma manutenção preventiva anual e sempre que atingido por descargas atmosféricas para verificar eventuais irregularidades e garantir a eficiência do SPDA;

6 - As hastes de aterramento dos para-raios, deverão ser de 5/8"x2,4m.

OBSERVAÇÕES IMPORTANTES RELATIVAS A NBR 5419
ITEM 4.1
Deve ser lembrado que um SPDA não impede a ocorrência das descargas atmosféricas.

ITEM 4.2
Um SPDA projetado e instalado conforme esta norma não pode assegurar a proteção de uma estrutura, de pessoas e bens, entretanto, a aplicação desta norma reduz de forma significativa os riscos de danos devidos as descargas atmosféricas.

OBS:

- Absolutamente, todos os cabos de Neutro e Terra, partindo do QDG devem estar conectados diretamente ao barramento de Neutro ou Terra, respectivamente;
- Os barramentos de Neutro e Terra devem suportar a corrente do disjuntor principal de cada quadro;
- Os condutores de Neutro e Terra jamais devem ser seccionados ou ligados a dispositivos de interrupção/proteção;
- Todas as partes metálicas de quadros, estruturas ou eletrocalhas devem ser ligadas ao condutor terra;
- Todas as caixas de passagem com haste de aterramento deve conter uma descida de barra de alumínio chata 7/8" x 3/16" conectada ao sistema de captação instalado sobre o telhado.

ENGEON ENGENHARIA
(45) engeonengenharia@gmail.com
9906-6601

ESCOLA MUNICIPAL
PROFESSORA MARIA TRINDADE DA SILVA

PROJETO SPDA

PROJETO: ENGENHEIRO ELETRICISTA
RAFAEL SALOMÃO ÂNGELO DA SILVA CREA/PR 117.283/D

EXECUÇÃO:

PROPRIETÁRIO: PREFEITURA MUNICIPAL DE PARANACUÁ
CNPJ: 76.017.458/0001-15

ESCALA: INDICADA	CONTEÚDO: IMPLANTAÇÃO SPDA DETALHES	CATEGORIA: INSTITUCIONAL
DATA: OUTUBRO/2018		PRANCHA: 01/01
DESENHO: MATHEUS L. SANTOS	LOCAL: AVENIDA SENADOR ATÍLIO FONTANA – PARQUE SÃO JOÃO PARANACUÁ – PR	