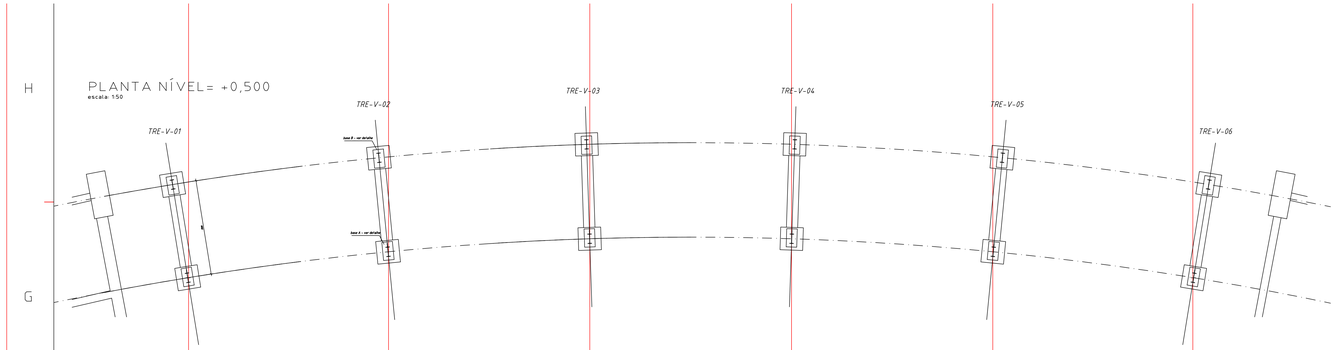

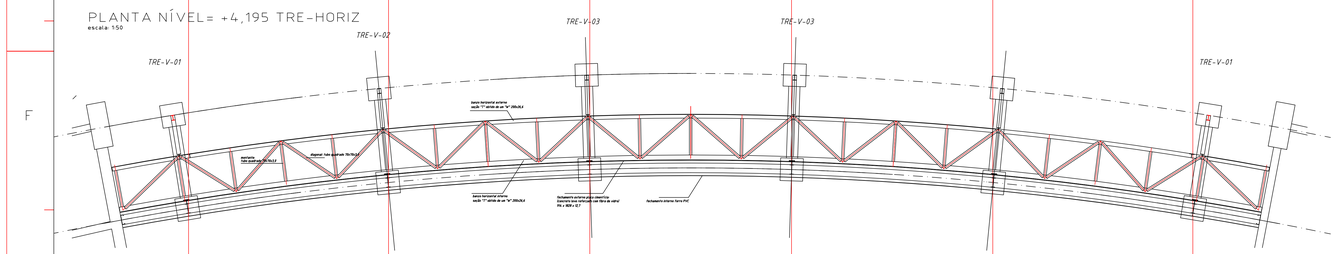

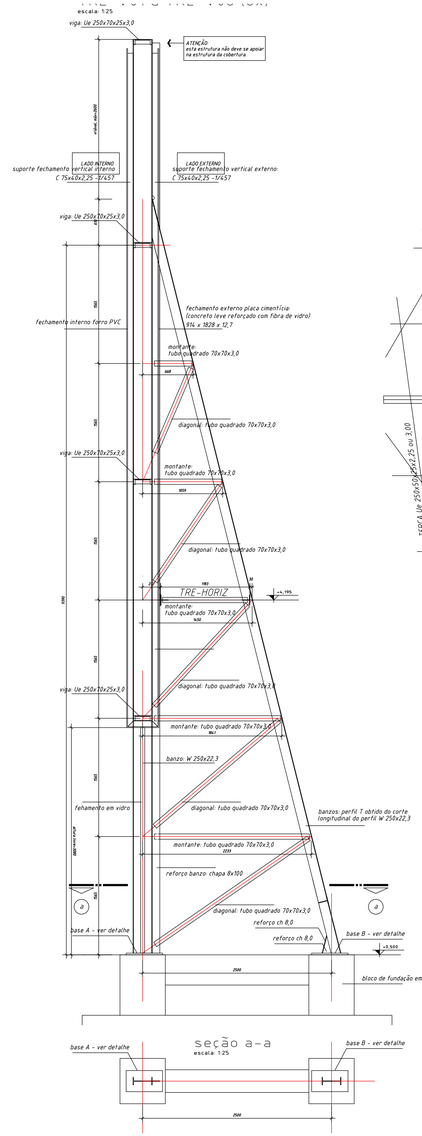

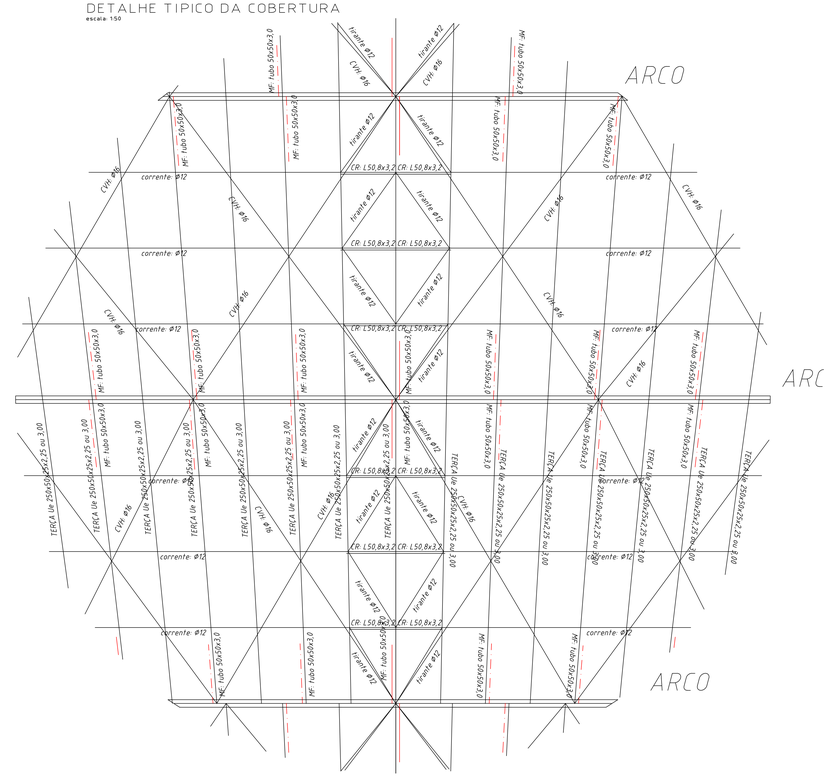

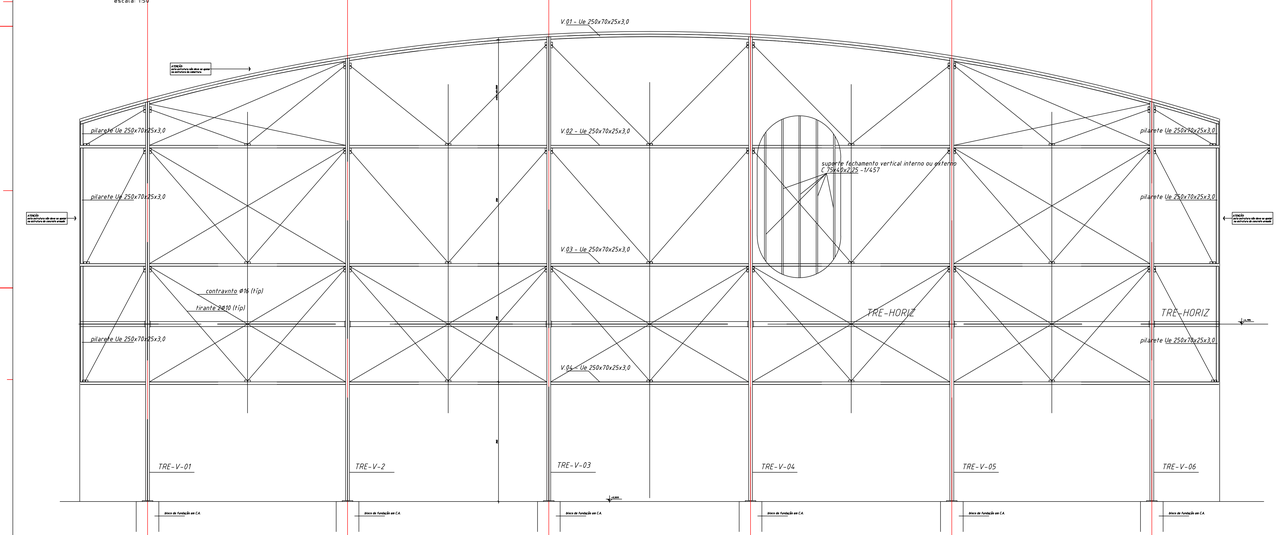

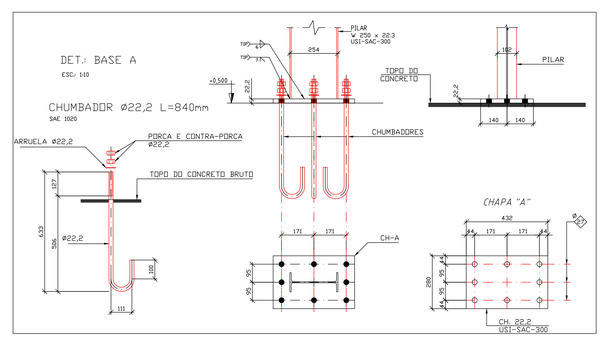

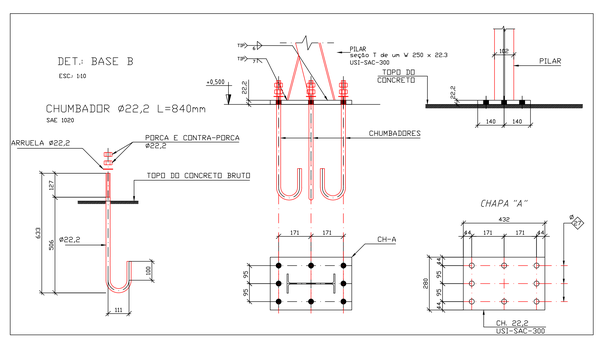

REV	TITULO	DATA	RESP	VERIF
01	modificação: terças	13/04/12	LSF	LSF
0	PARA APROVAÇÃO	25/02/09	LSF	LSF

ARAUCÁRIA ENGENHARIA LTDA.
PROJETOS ESTRUTURAIS DE AÇO E MADEIRA
Fone/Fax: (41) 3272-3602 / (41) 3583-2840
Quatro Barras - PR e-mail: aceng@arcenet.org.br
Eng. Civil Luiz Sumio Filho CREA-PR 15.284/D

PARANÁ ADMINISTRAÇÃO 2013/2016

Proibida a reprodução, cópia, utilização e divulgação deste projeto sem autorização prévia, mediante a Lei 9610/98 , de 19 de fevereiro de 1998 e de 19/02/98.

OBRA: CENTRO DE EVENTOS DO ROCIO-1a FASE
ASSOCIAÇÃO PRÓ-OBRAS SOCIAIS DO SANTUÁRIO ESTADUAL
LOCAL: PARANAGUÁ PARANÁ

PROPRIETÁRIO: PREFEITURA MUNICIPAL DE PARANAGUÁ
VISTO:

REFERÊNCIA: ESTRUTURA METÁLICA DA COBERTURA / FECHAMENTO LATERAL
DESENVOLV.: LSF
DESENHO: LSF

CONTEÚDO: PLANTA BAIXA ESQUEMÁTICA DA COBERTURA
FECHAMENTO LATERAL
PRANCHA: 02

PROJETO ESTRUTURAL - COBERTURA METÁLICA
REVISÃO: 00
ESCALA: VER D
UNIDADE: MILIME
X-REF:
ARQUIVO:

RESPONSÁVEL TÉCNICO: LUIZ SUMIO FILHO - ENG. CIVIL CREA-PR 15.284/D
VISTO:

A0 - 841 X 1189