CORTE CC' (DETALHE DA TESOURA TA (03x))
Esc. : 1:25

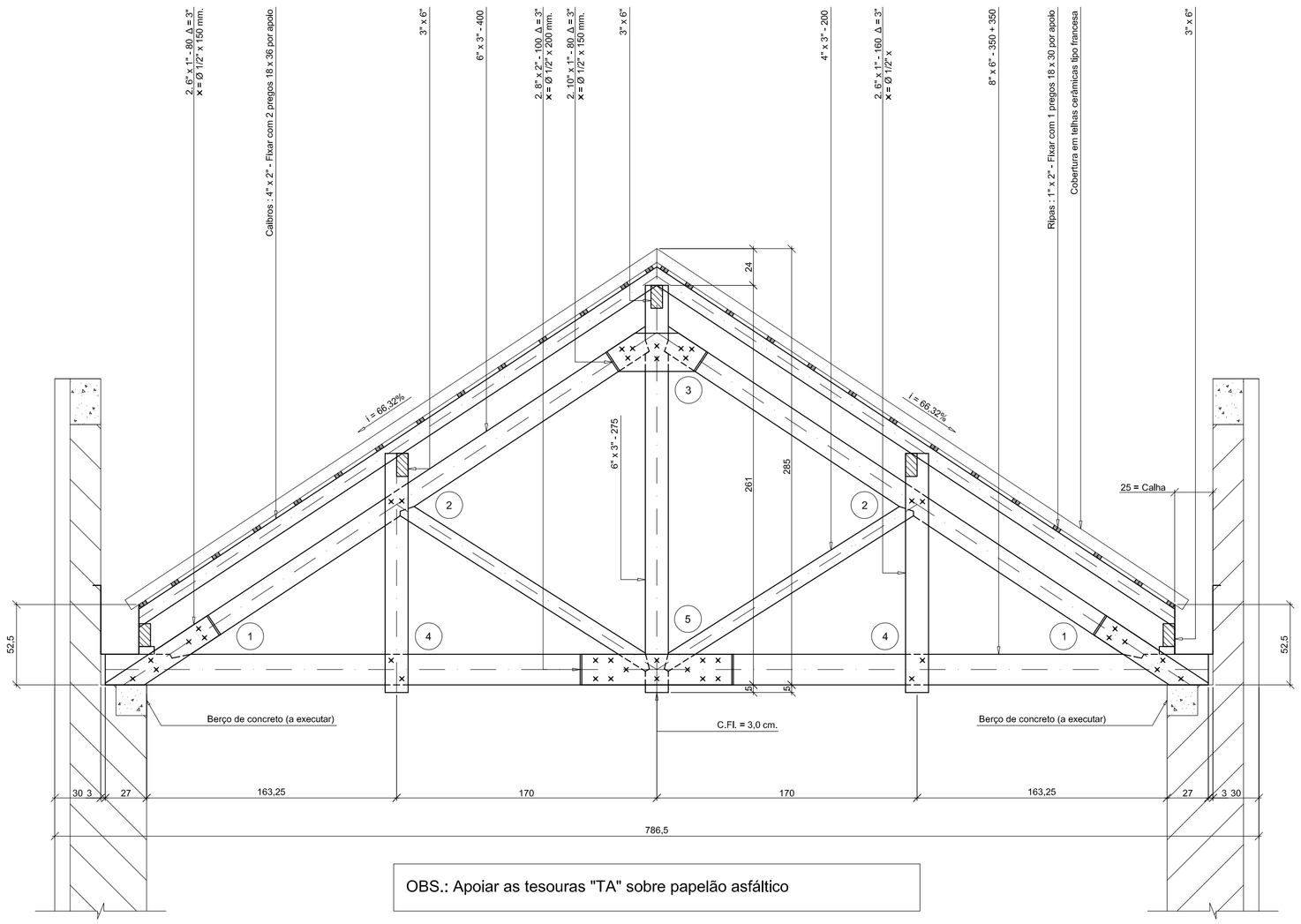

OBS.: Apoiar as tesouras "TA" sobre papelão asfáltico

DETALHE DA 1/2 TESOURA (10x)
Esc. : 1:25

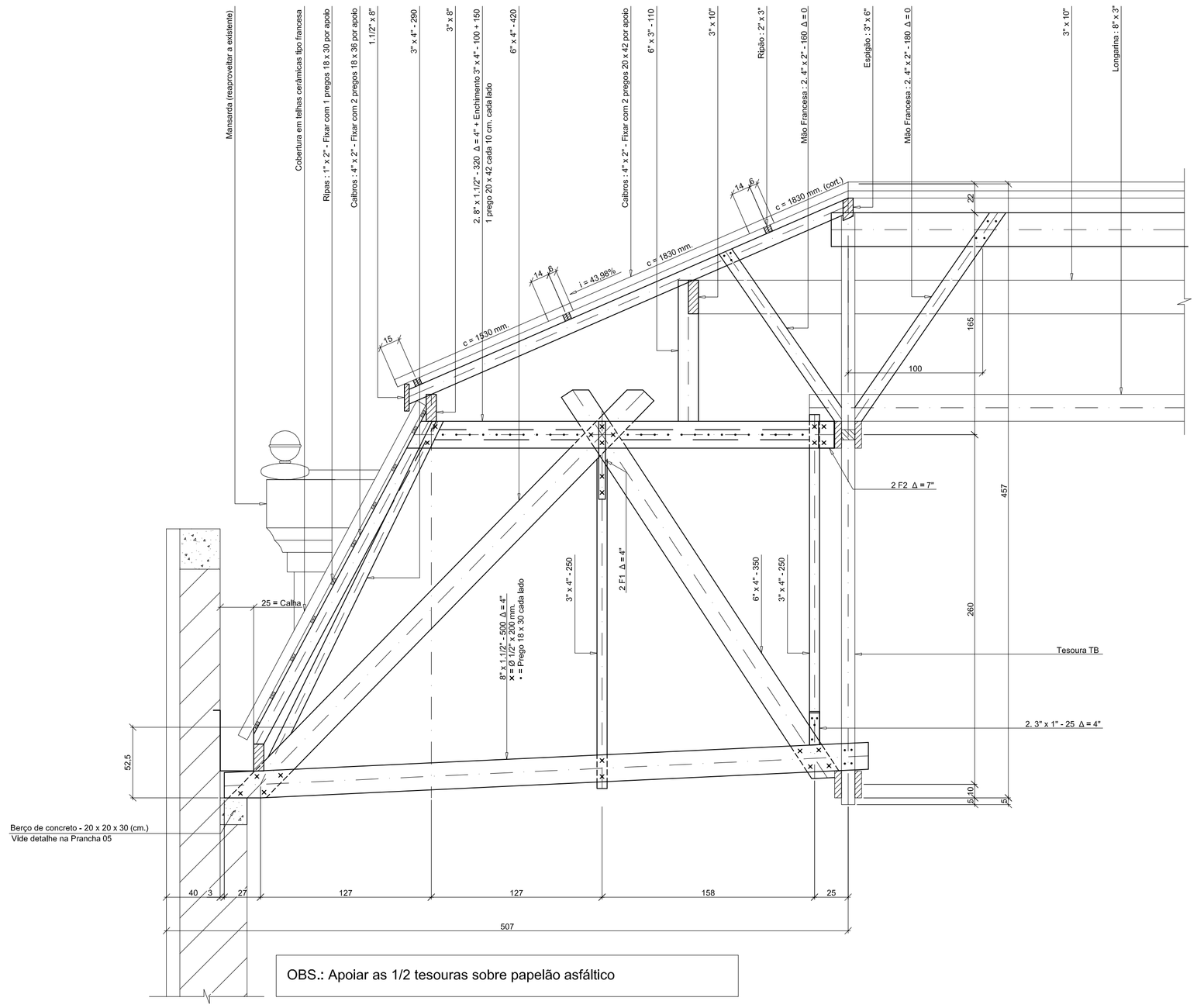

OBS.: Apoiar as 1/2 tesouras sobre papelão asfáltico

DETALHE DOS NÓS
Esc. : 1:10

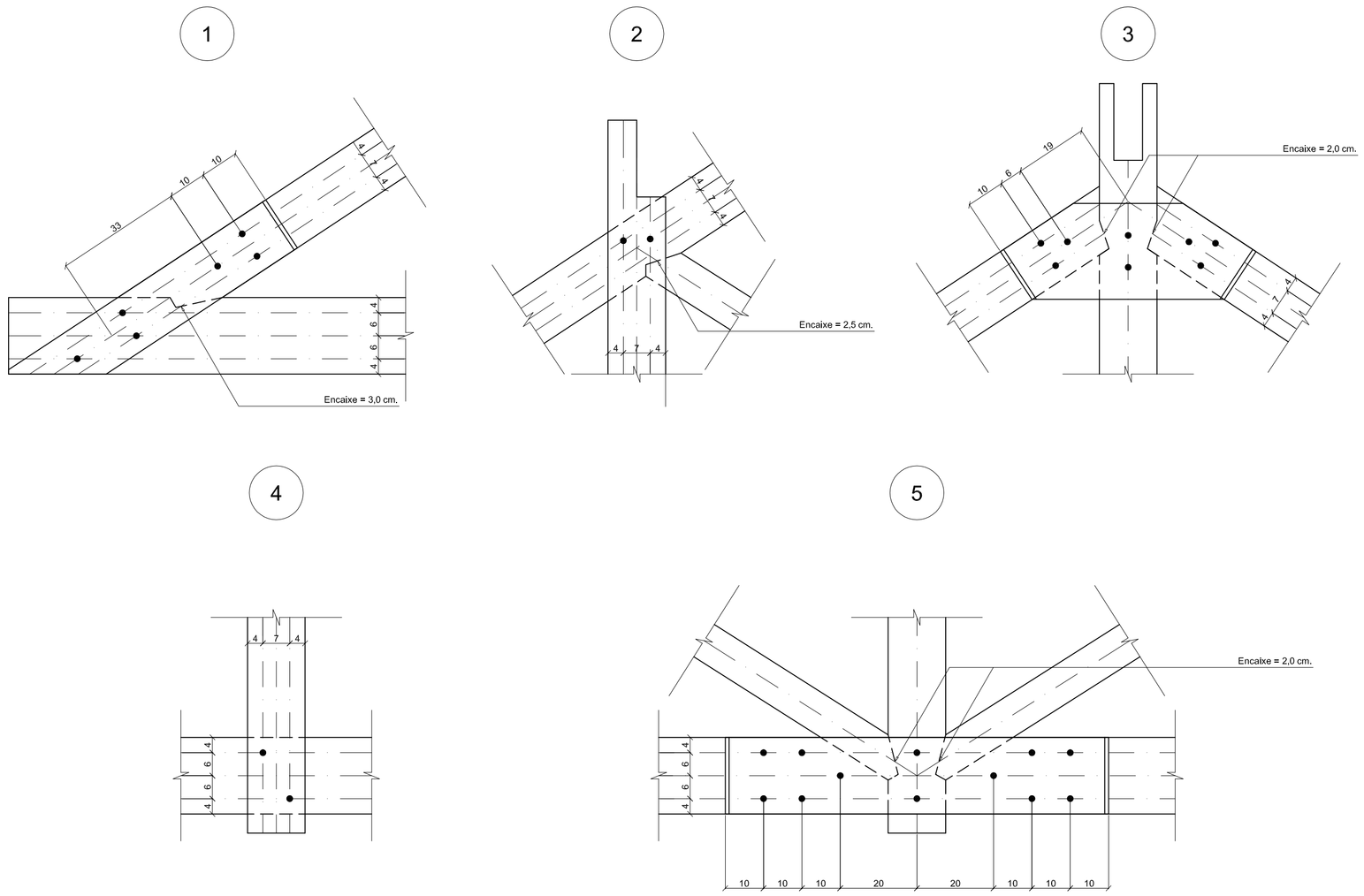

DETALHE DO BERÇO DE CONCRETO (28x)
Esc. : 1:25

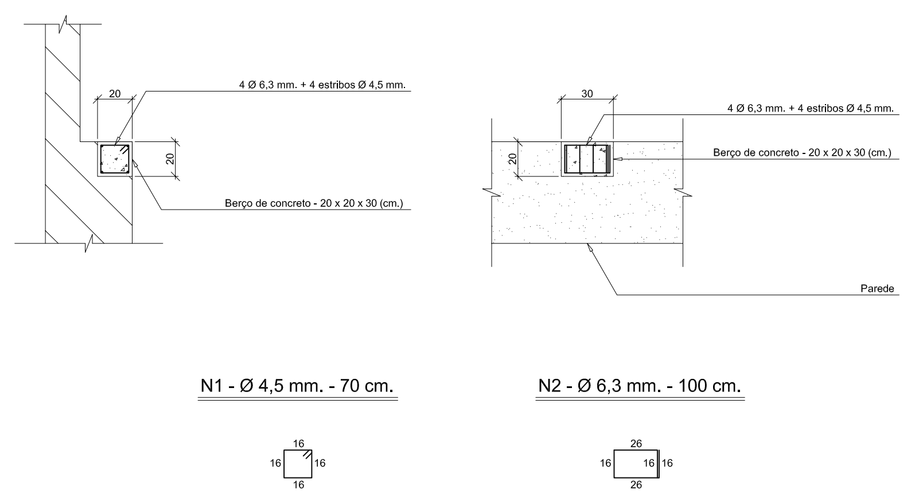

N1 - Ø 4,5 mm. - 70 cm.

N2 - Ø 6,3 mm. - 100 cm.

CONVENÇÃO :
- o = Parafuso - Ø 5/8"
- ● = Parafuso - Ø 1/2"
- Δ = Afastamento entre as epças em referência
- S.U. = Secção útil das peças
- C.Fl. = Contra flecha

4			
3			
2			
1	19/12/2014	1ª Entrega	NORIMASA
	DATA	REVISÕES	VISTO

NOTAS GERAIS
1 - Cotas em cm. (exceto onde indicado)
2 - Conferir medidas na obra.
3 - No caso de dúvida, consultar o Engenheiro responsável pelo projeto.

DIREITOS AUTORAIS RESERVADOS

NORIMASA ISHIKAWA
ENGENHEIRO CIVIL CREA-PR 4973/D
PROJETOS ESTRUTURAIS
RUA PROF. ELEVIR DIONISIO, 280 - PORTÃO/FAZENDINHA CEP 81320-090
CURITIBA - PARANA FONE/FAX (041) 3245-9677 / 3245-8699

OBRA: – ESTAÇÃO FERROVIÁRIA DE PARANAGUÁ	N. OBRA: – P-041/14
REFERENCIA: – CORTE CC' DETALHE DA 1/2 TESOURA DETALHE DOS NÓS DETALHE DO BERÇO DE CONCRETO	DESENHO: – Nori/Tadachi
	APROVADO: –
	VISTO: –
LOCAL DA OBRA: – PARANAGUÁ – PR	DATA: – DEZ/14
CLIENTE: – PREFEITURA MUNICIPAL DE PARANAGUÁ	DESENHO N. 05/12

ISO A1
594x841